GAMME ATEX

HGW line **BX-ECO** ATEX

Transpalette manuel peseur

Ex ZONE 1/21

- Correction automatique et manuelle du zéro
- Poids Brut/Net
- Tare automatique sur l'échelle pleine.
- Première plage maximale de tare préréglée (200 kg)
- Message d'erreur à l'affichage
- Coupure automatique après 30 minutes de non utilisation
- Indicateur de décharge 5 heures avant que la batterie soit vide
- Zone 1 : II 2G Ex ib IIB T4 Gb
- Zone 21 : II 2D Ex ib IIIC T135°C Db
- Disponible en métrologie légale classe III

BRUSS
Pesage Embarqué

ATEX

HGW line BX-ECO ATEX

SPECIFICATIONS TECHNIQUES

Capacité de pesage	2.000 kg
Précision multi-échelon	0-200 kg : graduation 0,2 kg 201-500 kg : graduation 0,5 kg 501-2.000 kg : graduation 1 kg
Tolérance maximale	0,1 % de la charge pesée
Affichage	LCD, chiffre hauteur 18mm
Clavier	4 touches
Etanchéité	Capteurs IP67, Indicateur IP65
Alimentation	Protection ADF intrinsèque, certificat n° DEKRA 13ATEX 0043, 12Vdc/3,5Ah Rechargeable, interchangeable et sans entretien
Autonomie	100 heures, indicateur de décharge 5 heures avant coupure automatique
Chargeur	230V/8Vdc – 1 A ; Pour une utilisation hors zone dangereuse
Temps de charge	Environ 8 heures
Roues de direction	Caoutchouc antistatique < 10^9 ohm
Roues de charge	Polyuréthane, simples
Poids net	130 kg
Pompe	Débit rapide

OPTIONS

Pack batterie supplémentaire échangeable	Bluetooth intégré pour transfert de donnée sur un PDA
Version homologuée Classe III	Version 100 % Inox
Indicateur rotatif	Boutons poussoirs pour une manipulation facile avec des gants

DIMENSIONS

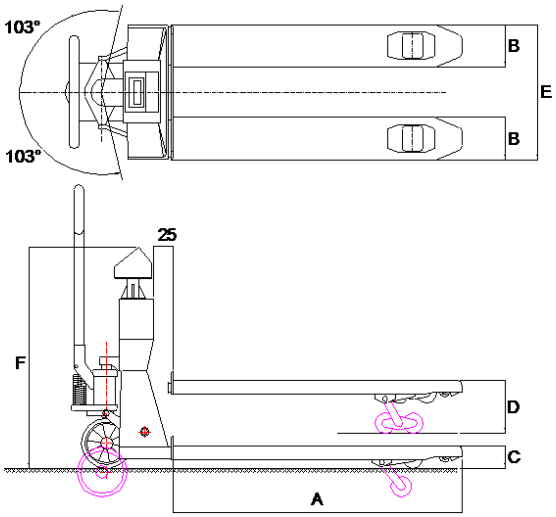

		Châssis
A	Longueur de fourche	1150 mm
B	Largeur de fourche	170 mm
C	Hauteur minimale	87 mm
	Garde au sol	22 mm
D	Hauteur maximale	205 mm
	Course de levage	120 mm
E	Ecartement extérieur	540 mm
F	Hauteur de l'indicateur	945 mm

Sous réserve de modifications techniques. Photos non contractuelles.