# GAMME ATEX

HGW line BX ATEX

# Transpalette manuel peseur

Ex ZONE 1/21

- Correction automatique et manuelle du zéro
- Poids Brut/Net
- Tare automatique sur l'échelle pleine.
- Première plage maximale de tare préréglée (200 kg)
- Indicateur rotatif
- Boutons poussoirs
- Message d'erreur à l'affichage
- Coupure automatique après 30 minutes de non utilisation
- Indicateur de décharge 5 heures avant que la batterie soit vide
- Zone 1 : II 2G Ex ib IIB T4 Gb
- Zone 21 : II 2D Ex ib IIIC T135°C Db
- Disponible en métrologie légale classe III

BRUSS Pesage Embarqué

ATEX HGW line BX ATEX

# SPECIFICATIONS TECHNIQUES

| | |
|---|---|
| **Capacité de pesage** | 2.000 kg |
| **Précision multi-échelon** | 0-200 kg : graduation 0,2 kg<br>201-500 kg : graduation 0,5 kg<br>501-2.000 kg : graduation 1 kg |
| **Tolérance maximale** | 0,1 % de la charge pesée |
| **Affichage** | LCD, chiffre hauteur 18mm |
| **Clavier** | 4 touches |
| **Etanchéité** | Capteurs IP67, Indicateur IP65 |
| **Alimentation** | Protection ADF intrinsèque, certificat n° DEKRA 13ATEX 0043, 12Vdc/3,5Ah<br>Rechargeable, interchangeable et sans entretien |
| **Autonomie** | 100 heures, indicateur de décharge 5 heures avant coupure automatique |
| **Chargeur** | 230V/8Vdc – 1 A ; Pour une utilisation hors zone dangereuse |
| **Temps de charge** | Environ 8 heures |
| **Roues de direction** | Caoutchouc antistatique < 10^9 ohm |
| **Roues de charge** | Polyuréthane, simples |
| **Poids net** | 130 kg |
| **Pompe** | Débit rapide |

# OPTIONS

| | |
|---|---|
| Pack batterie supplémentaire échangeable | Bluetooth intégré pour transfert de donnée sur un PDA |
| Version homologuée Classe III | Version 100 % Inox |
| Indicateur rotatif | Boutons poussoirs pour une manipulation facile avec des gants |

# DIMENSIONS

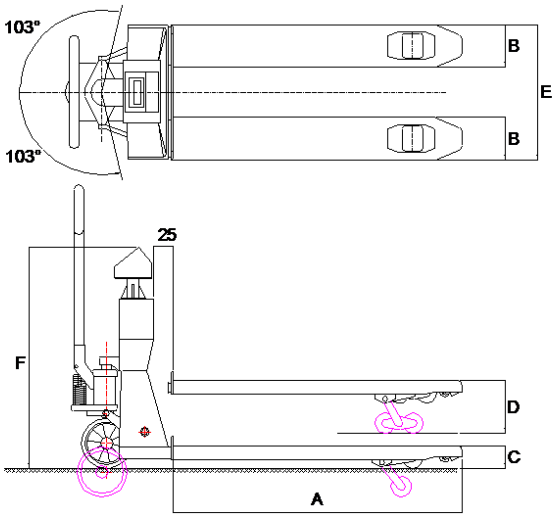


| | | Châssis |
|---|---|---|
| **A** | Longueur de fourche | 1150 mm |
| **B** | Largeur de fourche | 170 mm |
| **C** | Hauteur minimale | 87 mm |
| | Garde au sol | 22 mm |
| **D** | Hauteur maximale | 205 mm |
| | Course de levage | 120 mm |
| **E** | Ecartement extérieur | 540 mm |
| **F** | Hauteur de l'indicateur | 945 mm |

Sous réserve de modifications techniques. Photos non contractuelles.

PRECISA France SA – TECHNOPARC – 15, rue C.E. Jeanneret – 78300 POISSY – Tel. 01 39 11 55 75 – Fax 01 39 11 40 75 – info@precisa.fr – www.precisa.fr
RCS 387502735 de Versailles