GAMME ATEX

HGW line MX ATEX

Transpalette manuel peseur

Ex ZONE 1/21

- Correction automatique et manuelle du zéro
- Poids Brut/Net
- Coupure automatique
- Indicateur de batterie faible
- Tare automatique ou manuelle
- Mémoire interne de 9 valeurs de Pré-tare
- Caractères alphanumériques grâce aux 20 touches clavier
- Mémoire Alibi par transfert de données en métrologie légale
- Clavier avec 20 grandes touches
- Zone 1 : II 2 (2)G Ex e ib mb IIC T4 Gb
- Zone 21 : II2 (2)D Ex ib tb IIIC T125°C Db
- ATEX Zone 1&21 : 13ATEX0044
- Disponible en métrologie légale classe III

BRUSS Pesage Embarqué

ATEX HGW line MX ATEX

SPECIFICATIONS TECHNIQUES

Capacité de pesage	2.000 kg
Précision multi-échelon	0-200 kg : graduation 0,2 kg 201-500 kg : graduation 0,5 kg 501-2.000 kg : graduation 1 kg
Tolérance maximale	0,1 % de la charge pesée
Affichage	LCD, chiffre hauteur 14mm
Clavier	4 touches
Etanchéité	Indicateur IP65 (pour les systèmes standard)
Alimentation	12Vdc/10Ah, rechargeable, interchangeable et sans entretien
Port de communication	2 ports, en option RS232 et port pour Bluetooth ou WiFi
Roues de direction	Caoutchouc antistatique
Roues de charge	Polyuréthane, double
Poids net	180 kg
Pompe	Quick Lift

OPTIONS

Pack batterie supplémentaire	Bluetooth ou WiFi
Version homologuée Classe III	Version Inox
Indicateur rotatif	Imprimante externe
Dimensions fourches spécifiques (nous consulter)	

DIMENSIONS

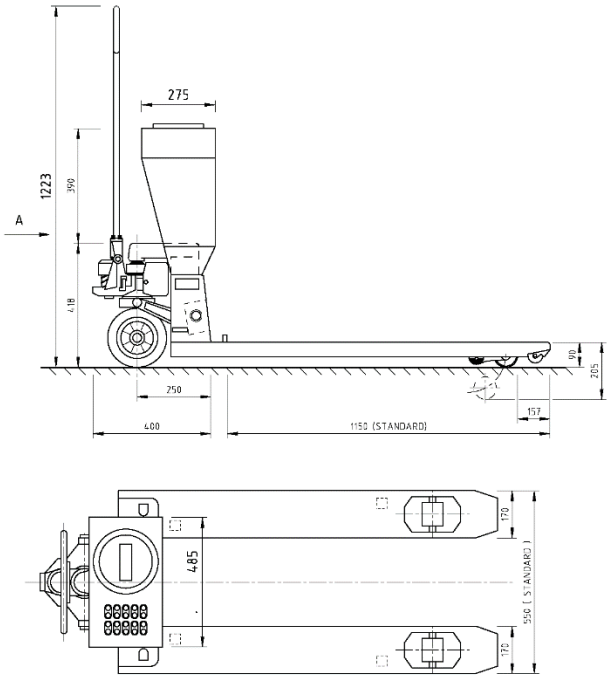

Longueur de fourche	1150 mm
Largeur de fourche	170 mm
Hauteur minimale	90 mm
Hauteur maximale	205 mm
Ecartement extérieur	550 mm
Hauteur de l'indicateur	808 mm

Sous réserve de modifications techniques. Photos non contractuelles.