GAMME ATEX

Pro-line BX

Transpalette manuel peseur

Ex ZONE 1/21

- Excellente précision
- Zone 1 : II 2G Ex ib IIB T4 Gb
- Zone 21 : II 2D Ex ib IIIC T135°C Db
- ATEX Zone 1&21 : 13ATEX0044
- Indicateur rotatif et gros boutons poussoirs
- Pack batterie échangeable
- Fourches Inox
- Roues antistatiques
- Pour mélanges et dosages en zone I/21
- Correction automatique ou manuelle du zéro
- Pesage Brut/Net
- Tare automatique sur l'échelle pleine. Première plage maximale de tare préréglée (200 kg)
- Message d'erreur à l'affichage
- Coupure automatique
- Disponible en métrologie légale classe III

BRUSS Pesage Embarqué

ATEX Pro-line BX

SPECIFICATIONS TECHNIQUES

Capacité de pesage	2.000 kg
Précision multi-échelon	0-200 kg : graduation 0,1 kg 201-400 kg : graduation 0,2 kg 401-2.000 kg : graduation 0,5 kg
Tolérance maximale	0,08 % de la charge pesée
Affichage	Rotatif LCD, chiffre hauteur 18mm
Clavier	Clavier tactile et boutons poussoirs, 3 touches de fonction, touche marche/arrêt
Etanchéité	Capteur IP67, Indicateur IP65
Fourches	Inox
Alimentation	Protection ADF intrinsèque, certificat DEKRA 13ATEX0043, 12Vdc / 3.5Ah, rechargeable, interchangeable et sans entretien
Autonomie	100h, indication de décharge 5h avant coupure automatique
Chargeur	230V / 8Vdc – 1A ; pour utilisation hors zone dangereuse
Temps de charge	Environ 8 heures
Roues de direction	Caoutchouc antistatique
Roues de charge	Polyuréthane, double
Poids net	130 kg
Pompe	Débit ergonomique

OPTIONS

Pack batterie supplémentaire	Bluetooth intégré pour transfert de données à un PDA
Version homologuée Classe III	Version Inox

DIMENSIONS

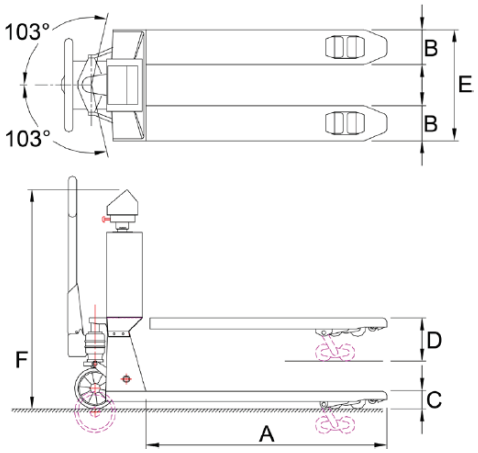

		Châssis Standard	Châssis Premium	Châssis Inox
A	Longueur de fourche	1160 mm	1150 mm	1150 mm
B	Largeur de fourche	180 mm	170 mm	170 mm
C	Hauteur minimale	90 mm	87 mm	87 mm
	Distance minimale	28 mm	22 mm	22 mm
D	Hauteur maximale	200 mm	205 mm	205 mm
	Hauteur de levage	110 mm	120 mm	120 mm
E	Ecartement extérieur	555 mm	550 mm	550 m
F	Hauteur de l'indicateur	1075 mm	1125 mm	1125 mm

Pour les versions homologuées (en transactions commerciales), Classe OIML III, approbation européenne n°T2782, coupure automatique de l'affichage si inclinaison supérieure à 2°.

Sous réserve de modifications techniques. Photos non contractuelles.